NEPTUN 510 HK Tunnel Stil Gen2 Flach

Massblatt/ *Fiche de mesures* 1:20

Juni2009
56\264\001B

Frontansicht
Vue de face

Standard Ø250mm

Bei geschlossenen Betrieb oder selbstschliessender Tür: Reduzierbar auf Ø200mm

Standard Ø250mm

Réduction possible sur Ø200mm uniquement en fonctionnement portes fermées ou portes à fermetures automatiques (Bauart A1)

Seitenansicht
Vue de côte

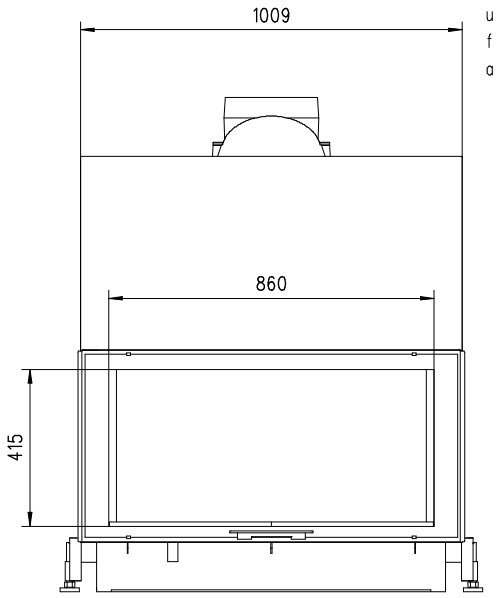

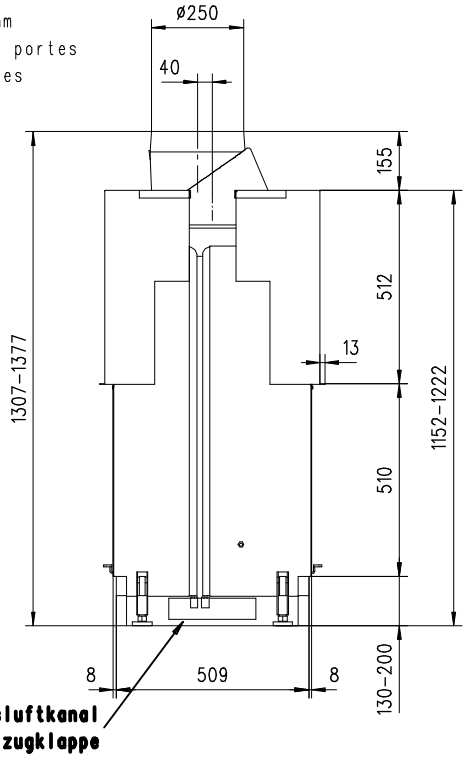

Aufsicht Austauscher
Echangeur

Grundriss Feuerstelle
Coupe sur foyer

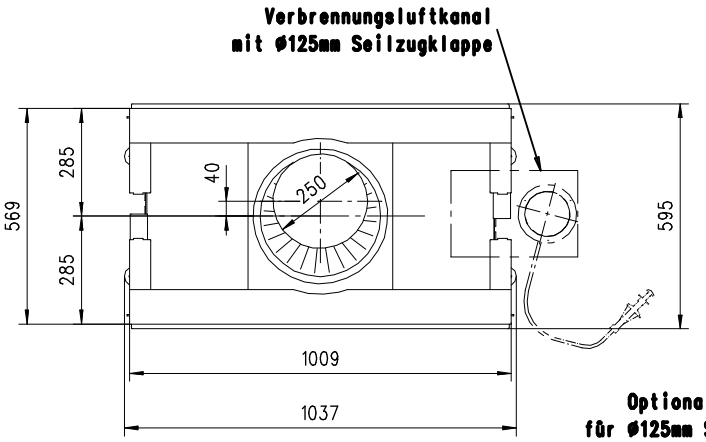

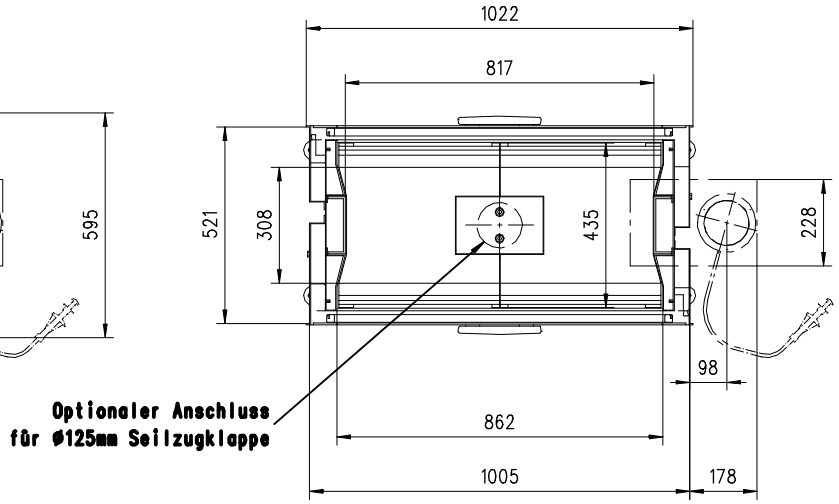

Alle Masse in mm ! Massänderungen vorbehalten / *Dimensions en mm ! Sous rèserve de modifications*

rüegg®